vezalux
light for everyone since 1991

Wernhoutseweg 38A
4884 AW Wernhout
The Netherlands

+31 (0)76 - 59 712 20
info@vezalux.nl
www.vezalux.com

T10 Wedge 10x28 mm 12V 3W

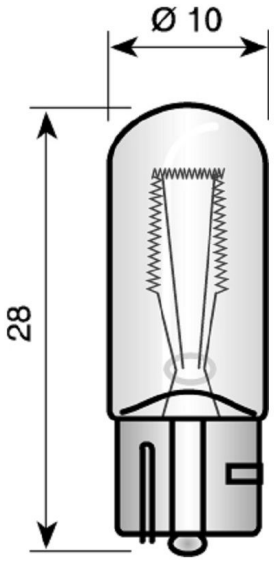

T10 Wedge 10x28 mm 12V 3W	
Artikelcode:	201028248
Status product:	126 - Lopend
Laatst gewijzigd:	02-10-2024
Merk:	Vezalux
Type:	T5 wedge 5x20
ETIM groep:	EG000028 - Lampen
ETIM class:	EC000399 - Indicatie- en signaleringslamp
Synoniemen:	Gloeilamp, Indicatie- en signalerings Led, Indicatie- en signaleringslamp, Indicatie- en signaleringsled, Indicatielamp, Kryptonlamp, Lamp, Lenslamp, Miniatuurlamp

8 7 1 4 1 0 1 0 5 5 0 0 6

IBAN NL65 INGB 0008 3845 00
BIC INGBNL2A
BTW NL857194811B01
KVK 67841333
All transactions with Vezalux are subject to our general terms of trading as declared with the Chamber of Commerce at Breda 67841333.

vezalux
light for everyone since 1991

Wernhoutseweg 38A
4884 AW Wernhout
The Netherlands

+31 (0)76 - 59 712 20
info@vezalux.nl
www.vezalux.com

Specificaties

Lampvermogen:	3 ~ 3 W	Kleur:	Kleurloos
Lampspanning:	12 ~ 12 V	Kleurtemperatuur:	2700 K
Lichtstroom:	0 lm	Diameter:	10 mm
Voet:	W2,1 x 9,5d	Totale lengte:	28 mm
Technologie:	Gloeilamp	Geschikt voor zaklamp:	Nee
Lampvorm:	Buis eenkneeps (eenzijdige voeding)	Geschikt voor pointer:	Nee
Halogeen:	Nee	Geschikt voor zwaailicht:	Nee
Krypton:	Nee	Nom. stroom:	250 mA
Xenon:	Nee	Gemiddelde nom. levensduur:	5000 h

Verpakkingsinformatie

Gewicht	0 gr
Verpakkingscode *(volgens EANCOM codelijst 7065)*	BX
Verpakkingsvorm	Doos

Een niet-specifieke term die verwijst naar een niet-flexibele, driedimensionale verpakking met gesloten zijkanten die de inhoud geheel omhult en van elk materiaal kan zijn gemaakt. Hoewel sommige dozen geschikt zijn voor hergebruik of hersluiting, kunnen ze ook voor eenmalig gebruik zijn, afhankelijk van de producthi

IBAN NL65 INGB 0008 3845 00
BIC INGBNL2A
BTW NL857194811B01
KVK 67841333

All transactions with Vezalux are subject to our general terms of trading as declared with the Chamber of Commerce at Breda 67841333.

vezalux
light for everyone since 1991

Wernhoutseweg 38A
4884 AW Wernhout
The Netherlands

+31 (0)76 - 59 712 20
info@vezalux.nl
www.vezalux.com

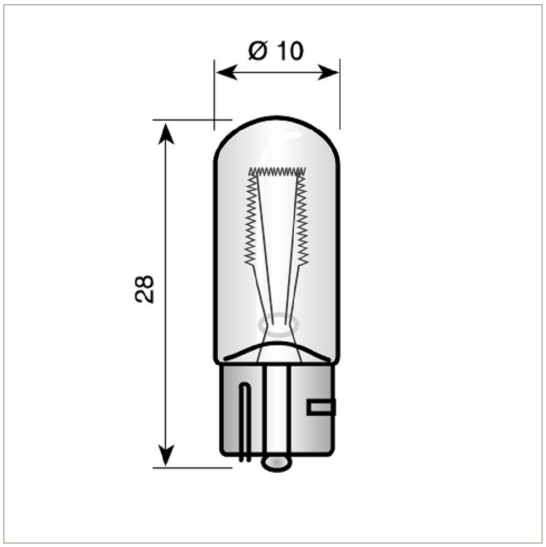

IBAN NL65 INGB 0008 3845 00
BIC INGBNL2A
BTW NL857194811B01
KVK 67841333

All transactions with Vezalux are subject to our general terms of trading as declared with the Chamber of Commerce at Breda 67841333.